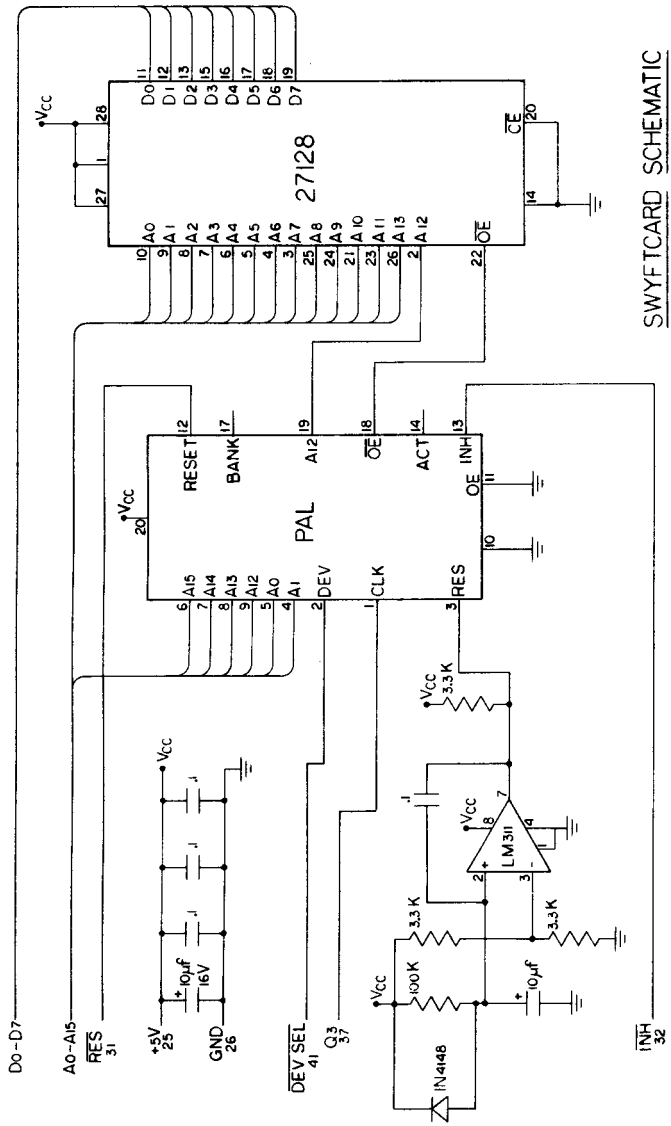SwyftCard Schematic